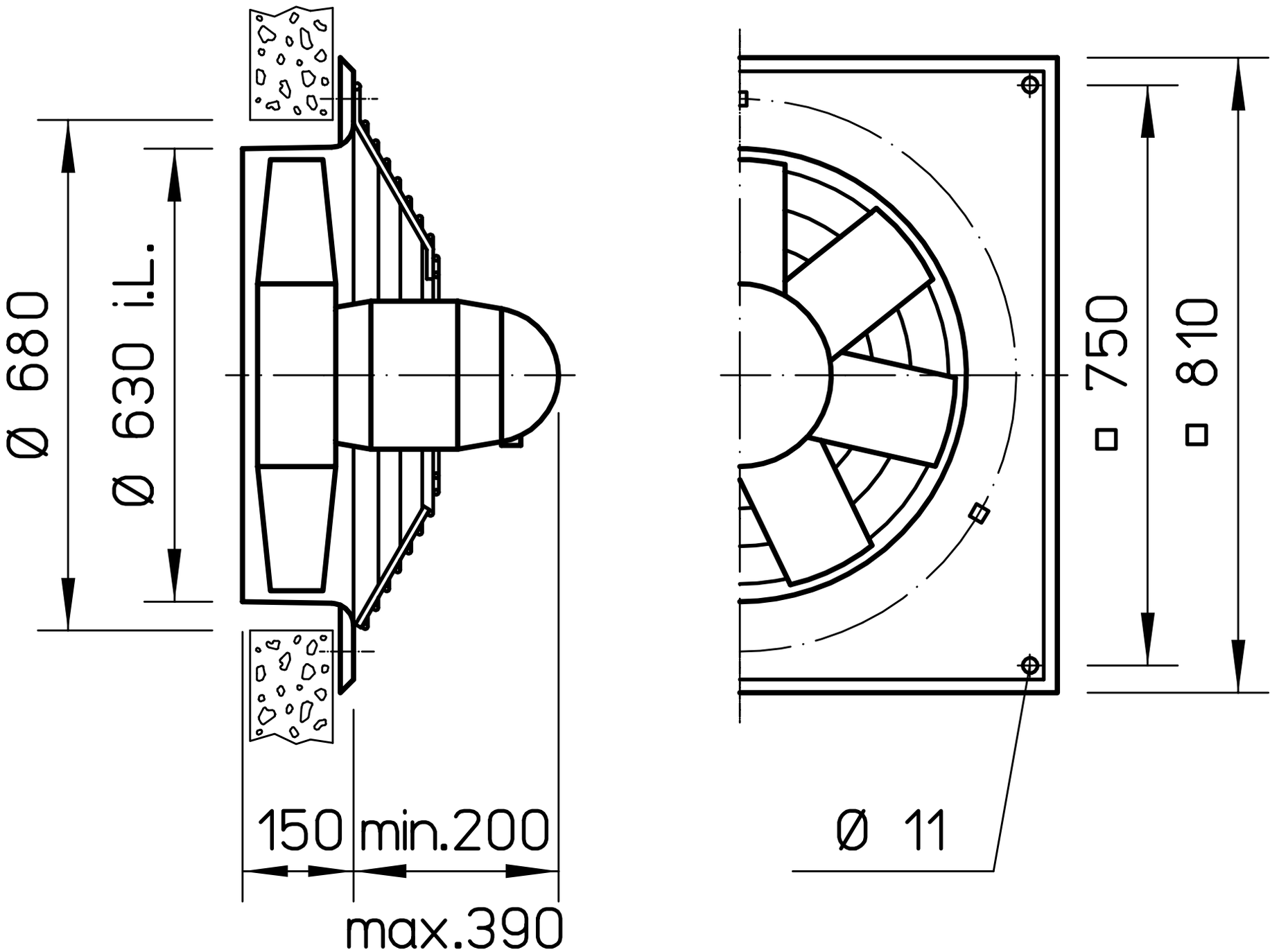
Ø 680
Ø 630 i.L.
150
min.200
max.390
Ø 11
□ 750
□ 810