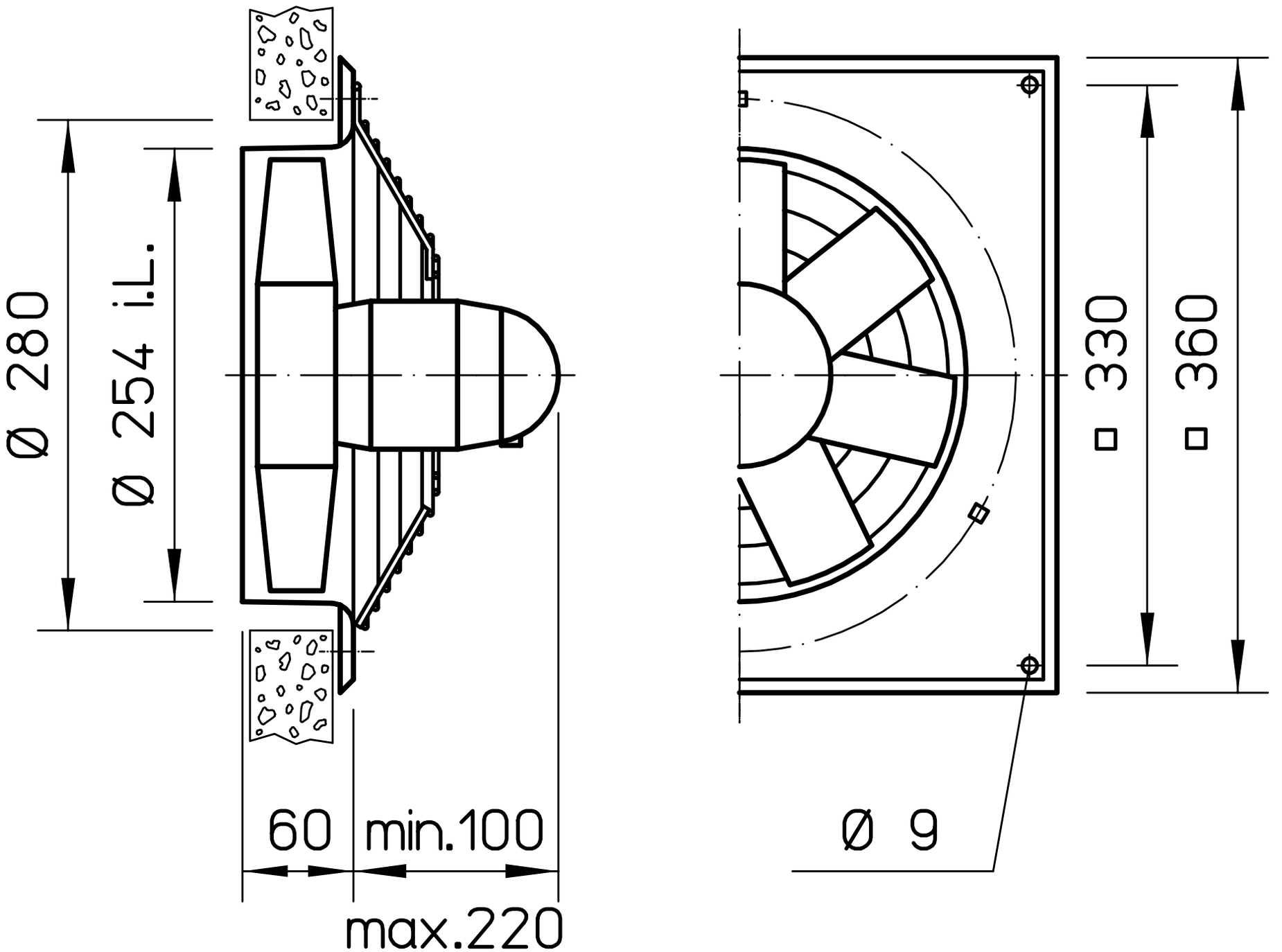
Ø 280
Ø 254 i.L.
60
min.100
max.220
Ø 9
□ 330
□ 360